PAX.
RAAMDECORATIE

Meetinstructies

Rolgordijn cassette met profiel voor ramen & deuren

Dit product is geschikt voor

- Kunststof ramen
- Kiep-kantel ramen
- Standaard ramen (hout of kunststof)
- Deuren met glas (hout of kunststof)

* *Waarbij er er een vlak oppervlak moet zijn voor de plak-profielen (zie stap (1)).*

1 Is het raam/kozijn geschikt voor het plakken van de profiel plakstrips?

Op het oppervlak (van 1,2 cm) naast het raam (glaslat of kozijn) worden de profielen d.m.v. plakstrips geplakt.

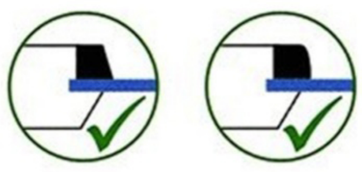

Let op: het oppervlak (van minimaal 1,2 cm) naast het raam moet plat & vlak zijn. Uitstekende, aflopende of verhoogde glaslaten/kozijnen zijn niet geschikt.

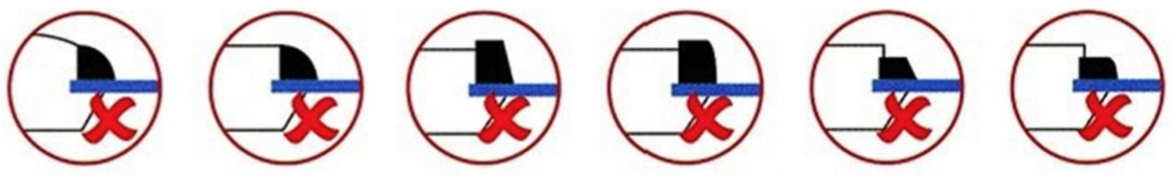

2 Meten: Breedte

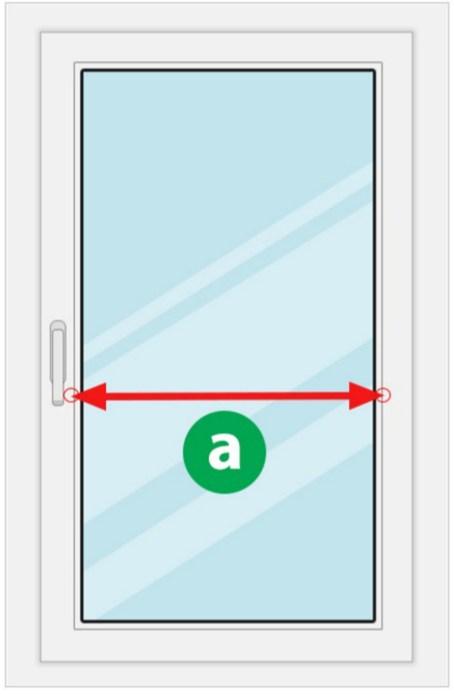

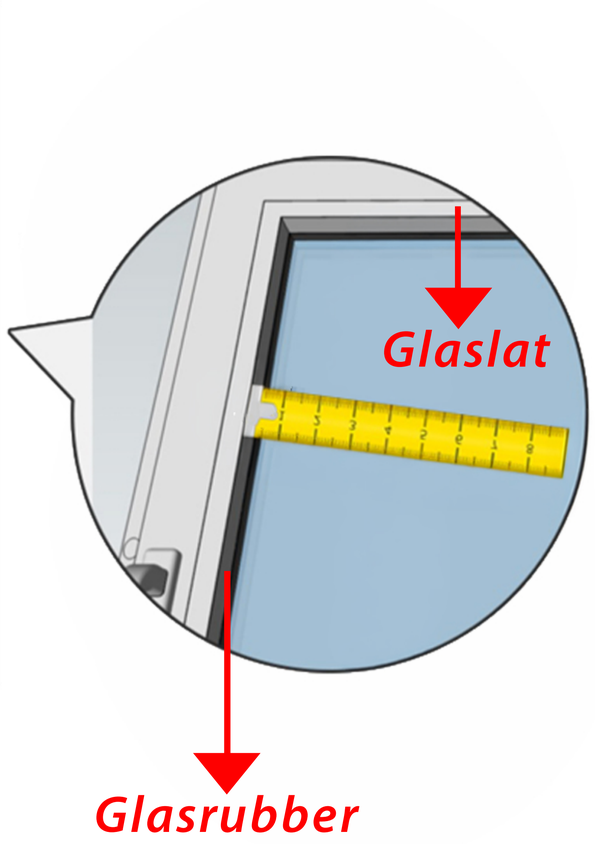

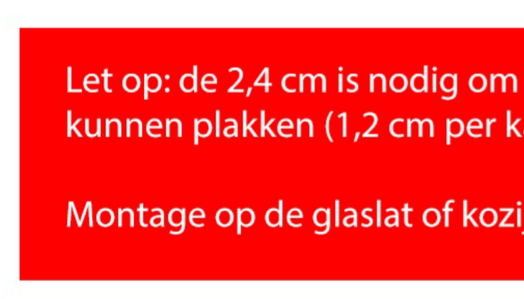

Zorg voor minimaal 1 cm ruimte tussen raamhendel en glaslat (of rand kozijn)

a Meet de breedte van het raam **tussen de glaslatten** (tot rand kozijn)

b **Breedtemaat:** is de gemeten breedte (A) + tel hier **24 mm (2,4 cm) bij op**.

Let op: de 2,4 cm is nodig om de profielen aan beide kanten te kunnen plakken (1,2 cm per kant).

Montage op de glaslat of kozijnrand.

3 Meten: Hoogte

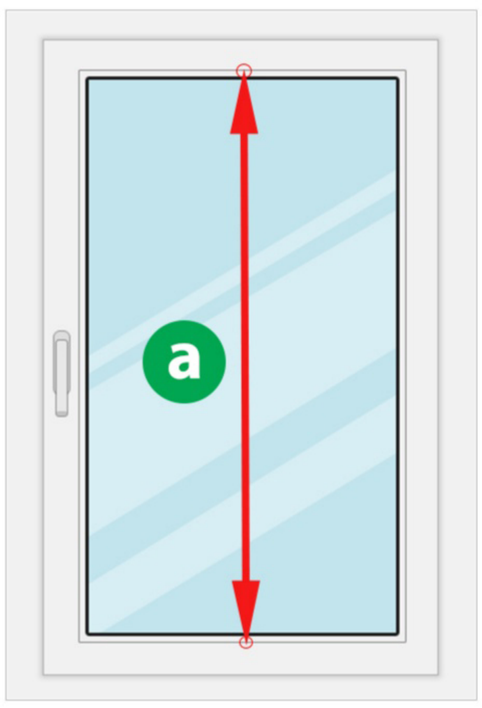

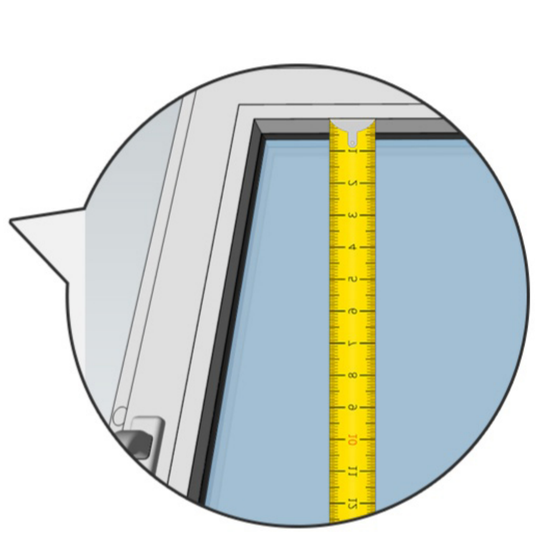

a Meet de hoogte van het raam **tussen de glaslatten** (of rand kozijn)

b Hoogtemaat: is de gemeten hoogte (A) + tel hier **2 cm bij op.**

Let op: de 2cm is nodig om de cassette te kunnen plakken. Houd er dus rekening mee dat er 2cm ruimte beschikbaar is boven het raam

Montage op de kozijnrand.

Toch nog hulp nodig?

Bel gerust 020-2613415 of stuur ons een email met fotos van de situatie (en uw vragen). Wij reageren dan met instructies/antwoorden. Email ons op hulp@paxraamdecoratie.nl